*Ficha Técnica* SISTEMA

# NETPROTECT

PARAMASSI GROUP

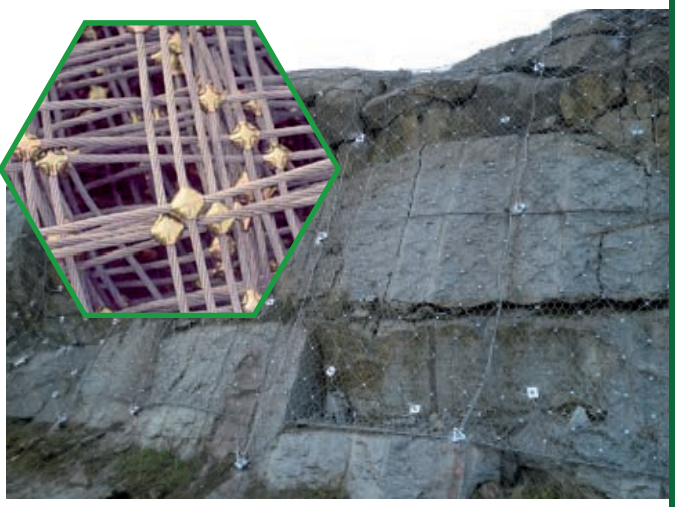

## Elementos Principales

Red de cable de Acero.
Cables de Acero. Bulones / Anclajes.

## Descripción

El sistema *NETPROTECT* está diseñado para la contención de rocas de gran tamaño (varias toneladas). Este sistema puede instalarse solo, pero es habitual combinarlo con el sistema *PROACTIVE* para ofrecer una protección adicional frente a los chineos.

## Durabilidad

Se puede fabricar con galvanizado de Clase A para una mayor durabilidad.

## Características

- Gran resistencia (sólo superada por la red de anillos *NETPROTECT ST*).
- Posibilidad de varios tamaños de paño (5x3 m, 6x4 m, etc).
- Cada paño está constituido por un solo cable trenzado sobre sí mismo, lo que le da una gran resiliencia.
- Puede combinarse con el sistema *PROACTIVE* para una protección completa frente a rocas grandes y chineos.

## Destinado a

- Protección frente a desprendimientos de rocas de gran tamaño (varias toneladas de masa).
- El bulonado implícito en el sistema contribuye a una estabilización superficial.
- Apropiado para todo tipo de taludes rocosos.
- Dependiendo de las condiciones de instalación y la altura del talud puede ser una alternativa a la instalación de pantallas dinámicas.

## Materiales

- Cable único de acero, de 8 o 10 mm de diámetro, entrelazado formando una cuadrícula.
- Bulones o anclajes perimetrales e interiores (un bulón en el vértice de cada paño) de 2 m de longitud mínima.
- Grapas de acero antideslizante cerradas mediante prensa hidráulica.
- Cable perimetral de un mínimo de 12 mm de diámetro para el cosido de la red de cable.

Red de Cable de Acero

Instalación de Red de Cables de Acero en galería dinámica

## *Características de la Red de Cables de Acero*

| Tipo de Red | Carga Mínima de Rotura (kN) | Resistencia Mínima Unitaria (kN/m²) | Peso Unitario ±10% (kg/m²) | Abertura de Red a ±10 mm (mm) |
|---|---|---|---|---|
| 200 | 200 | 62 | 3,32 | 200 |
| 250 | 165 | 51 | 2,45 | 250 |
| 300 | 145 | 45 | 2,00 | 300 |
| 400 | 110 | 34 | 1,45 | 400 |

## *Esquema general de revestimiento de la red*

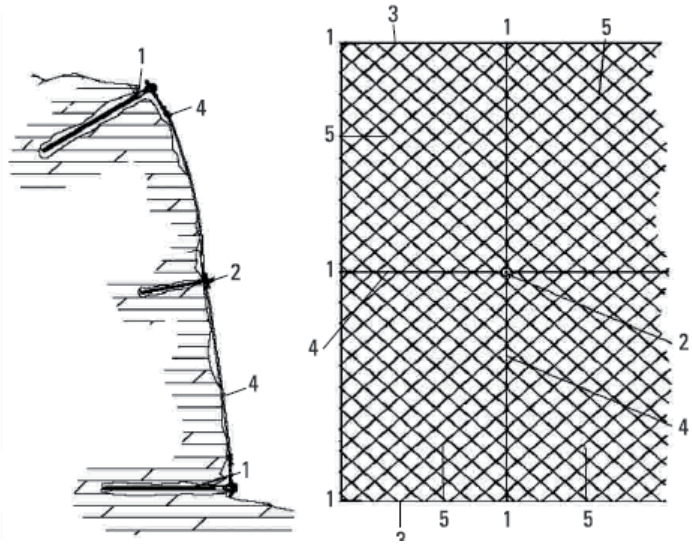


Anclaje de cable

Anclaje de barra

1. Anclajes perimetrales
2. Anclaje intermedio
3. Cables perimetrales
4. Cables de unión
5. Panel de red de cable

## *DETALLES DE OBRAS*

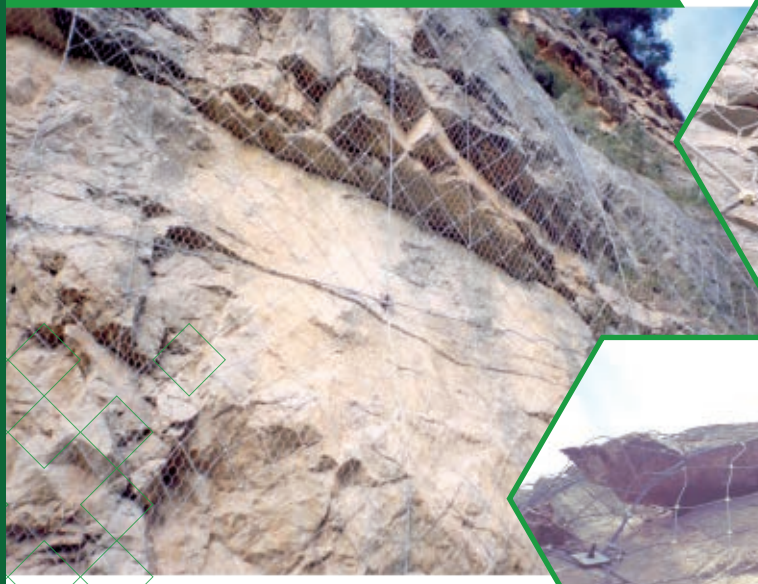

Detalle de unión entre paños

Detalle de anclaje a la roca

PARAMASSI
SISTEMAS DE PROTECCIÓN DE TALUDES

Avda. Jacarandas, 2, Esc. 3 - 4° | Oficina 419 (Edificio CREA)
46100, Burjassot (VALENCIA, España)
Tel.: (+34) 96 136 39 61 - Fax: (+34) 96 136 39 42
central@paramassi.es | www.paramassi.es